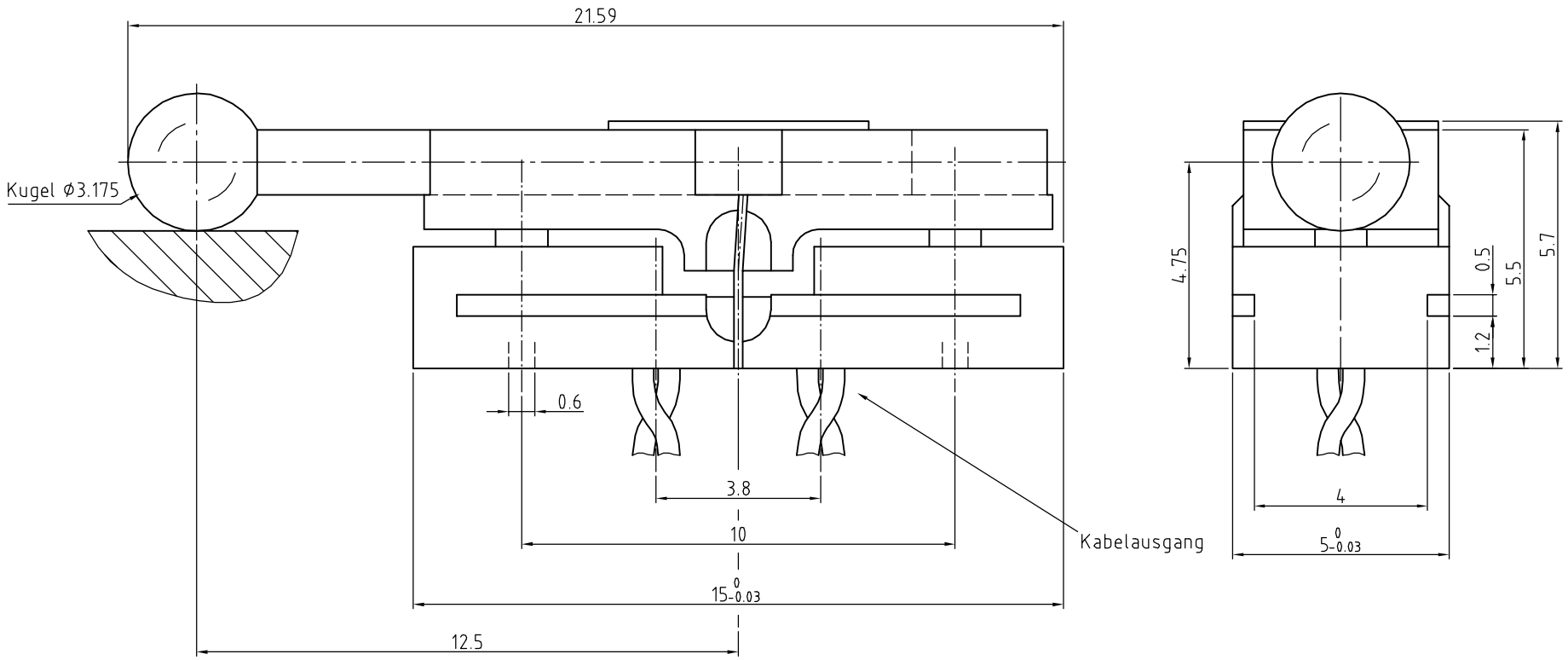

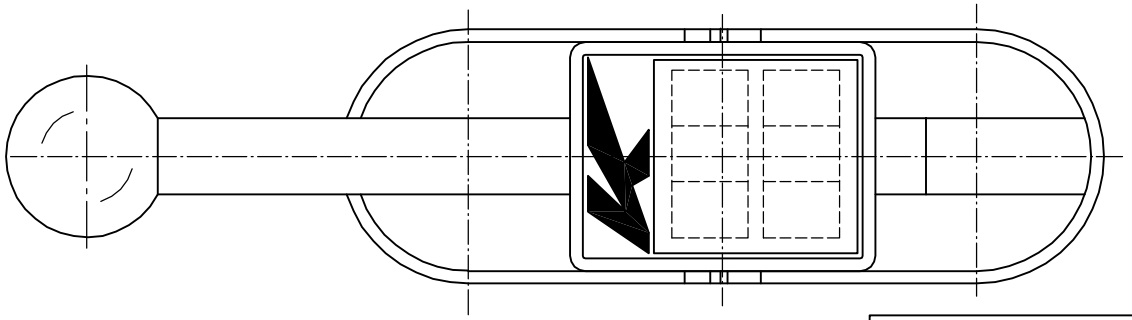

M 1:1

Meßbereich ± 500 µm

Knäbel				Horst Knäbel GmbH Robert Bosch Str.8 40668 Meerbusch		Oberfläche	Maßstab 10:1	Position –	Menge –
							–		–
					Datum	Name	Induktiver Einbau-Meßtaster		
				Bearb.	24.01.2003	van Dam			
				Gepr.					
				Norm					
							C -0500- 009-		Blatt –
Zust.	Änderungen	Datum	Name	Dateiname C-0500-009					Bl