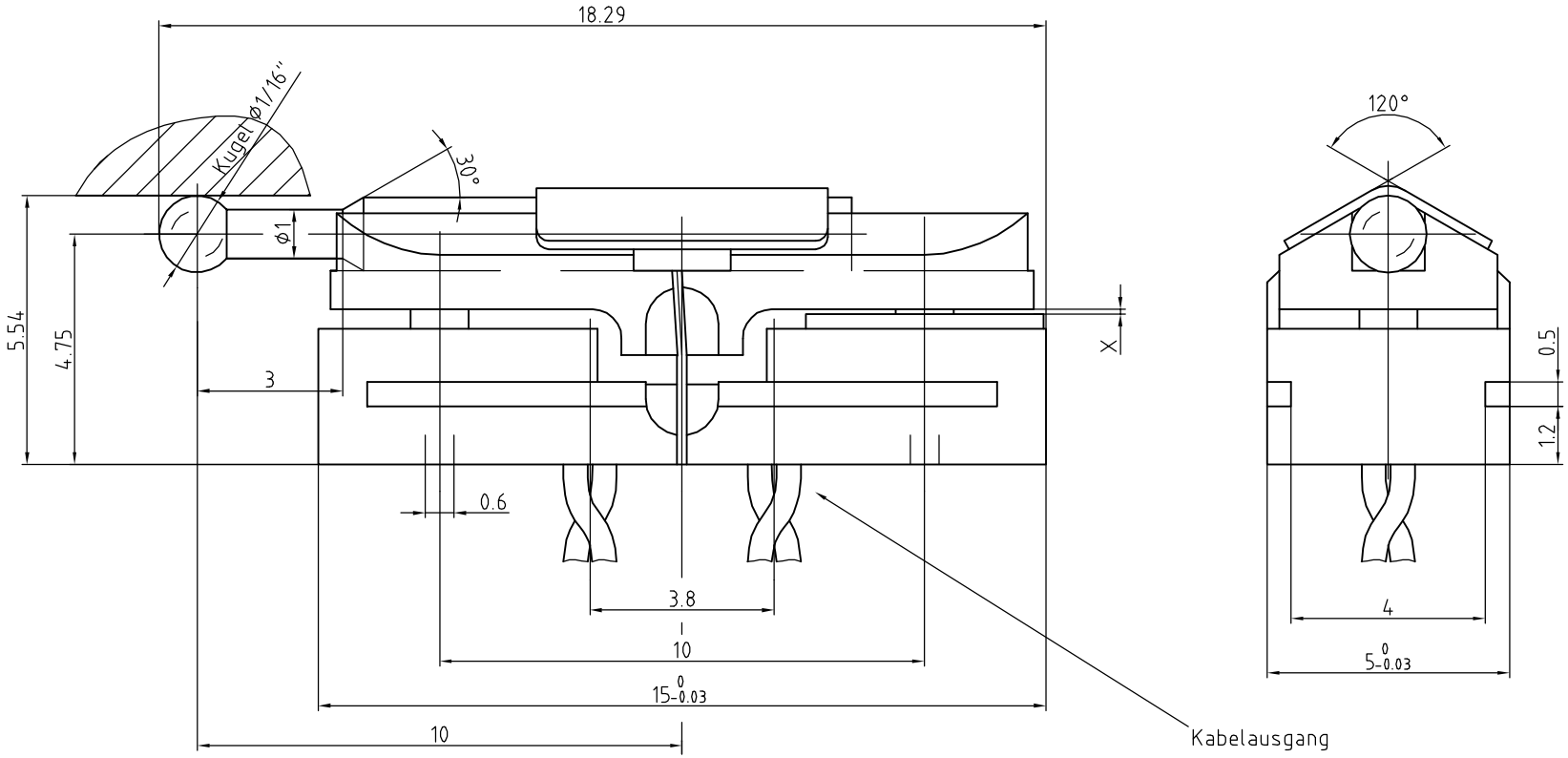

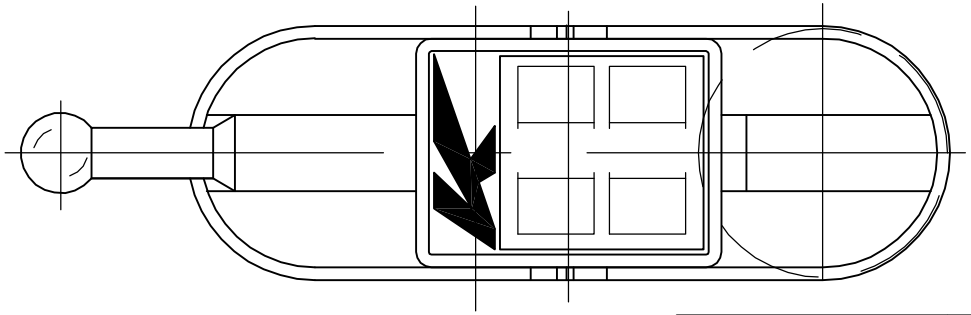

M 1:1

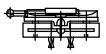

Meßbereich ± 400 µm

mit Tastwegbegrenzung

Knäbel				Horst Knäbel GmbH Robert Bosch Str.8 40668 Meerbusch		Oberfläche	Maßstab 10:1	Position – Menge –
							-	-
							-	-
					Datum	Name	Induktiver Einbau-Meßtaster	
				Bearb.	28.08.2002	van Dam		
				Gepr.				
				Norm				
							C -0400- 005-	Blatt -
Zust.	Änderungen	Datum	Name	Dateiname C-0400-005				Bl