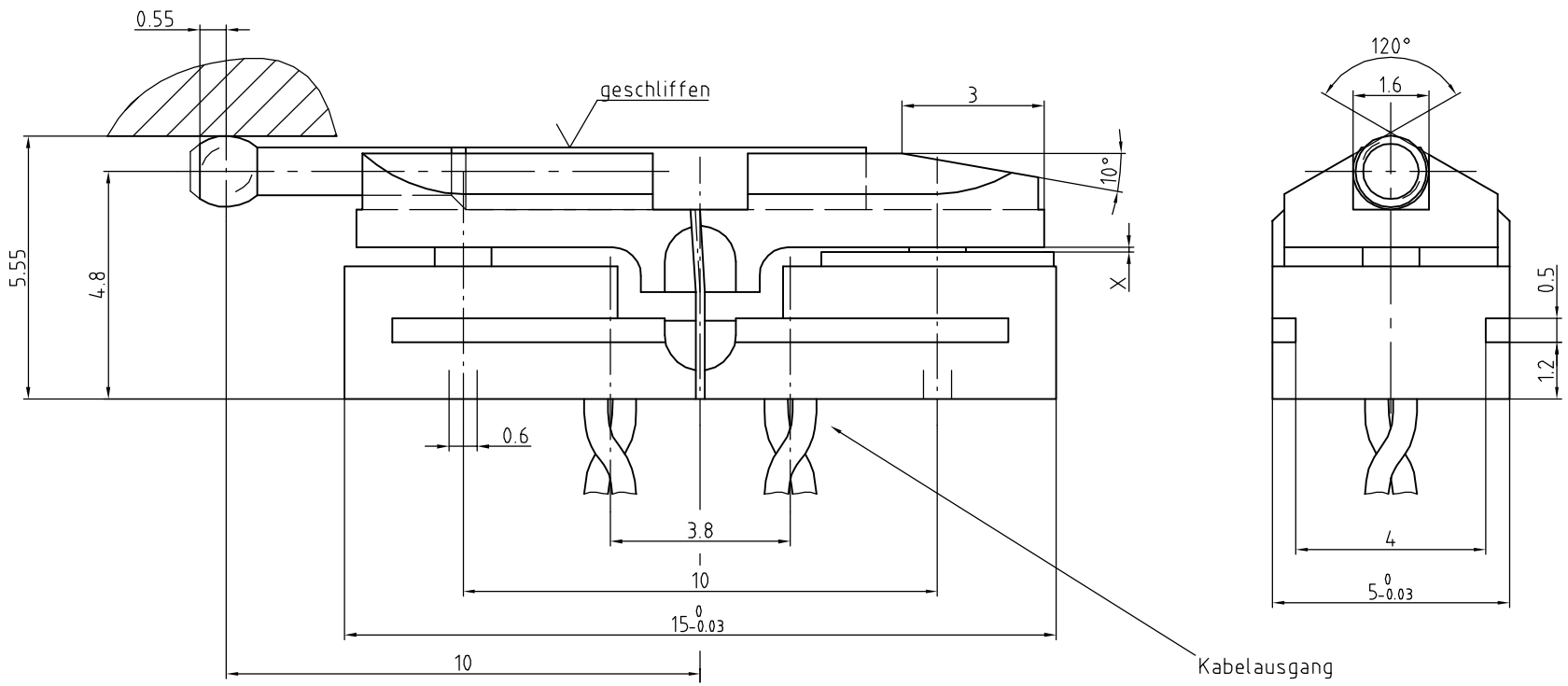

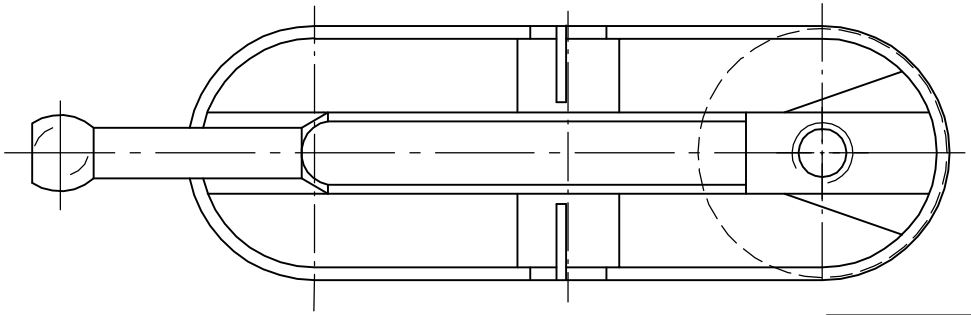

M 1:1

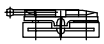

Meßbereich ± 400 µm

mit Tastwegbegrenzung

Knäbel				Horst Knäbel GmbH Robert Bosch Str.8 40668 Meerbusch		Oberfläche	Maßstab 10:1	Position – Menge –
							–	–
					Datum	Name	Induktiver Einbau-Meßtaster	
				Bearb.	25.04.2001	van Dam		
				Gepr.				
				Norm				
							C -0400- 003-	Blatt –
Zust.	Änderungen	Datum	Name	Dateiname C-0400-003				Bl