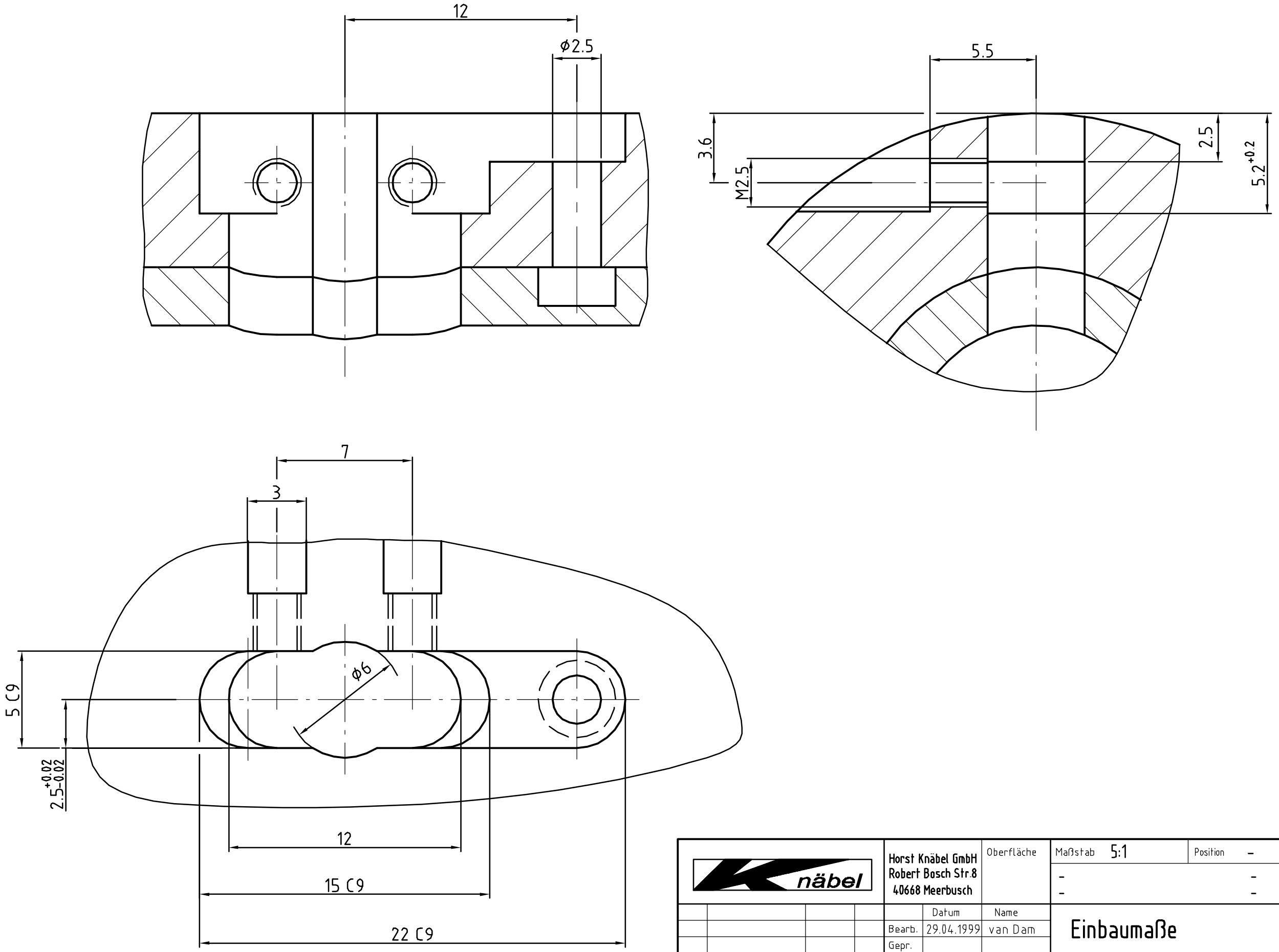


| | | | | | | | | |
|---|---|---|---|---|---|---|---|---|
| | | | | Horst Knäbel GmbH<br>Robert Bosch Str.8<br>40668 Meerbusch | | Oberfläche | Maßstab 5:1 | Position – Menge – |
| | | | | | Datum | Name | | |
| | | | | Bearb. | 29.04.1999 | van Dam | Einbaumaße | |
| | | | | Gepr. | | | | |
| | | | | Norm | | | | |
| a | überarbeitet | 01.04.2004 | Grefkes | | | | TEMA - A_0200- 008 | Blatt – |
| Zust. | Änderungen | Datum | Name | Dateiname TEMA-A_0200-008.dwg | | | | Bl |