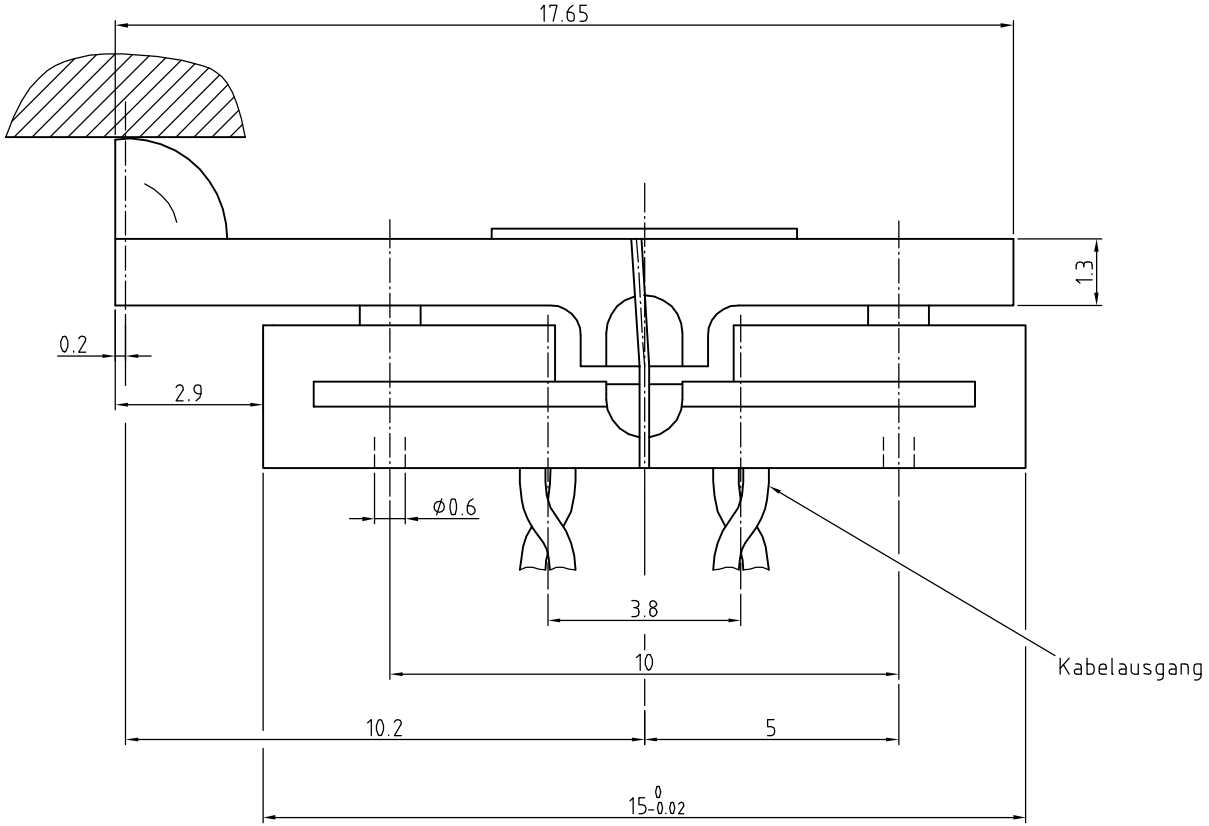


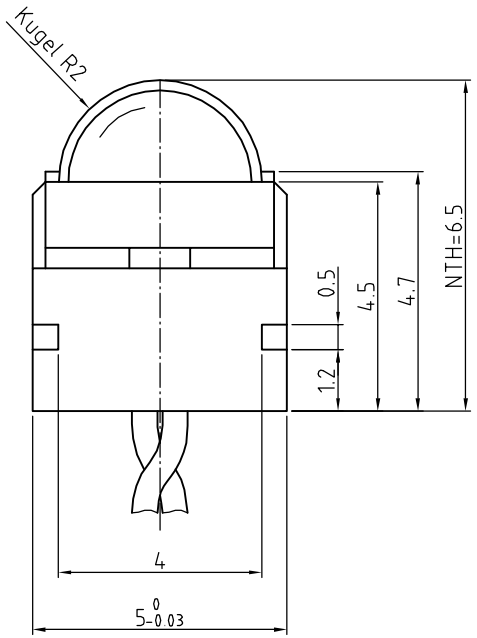


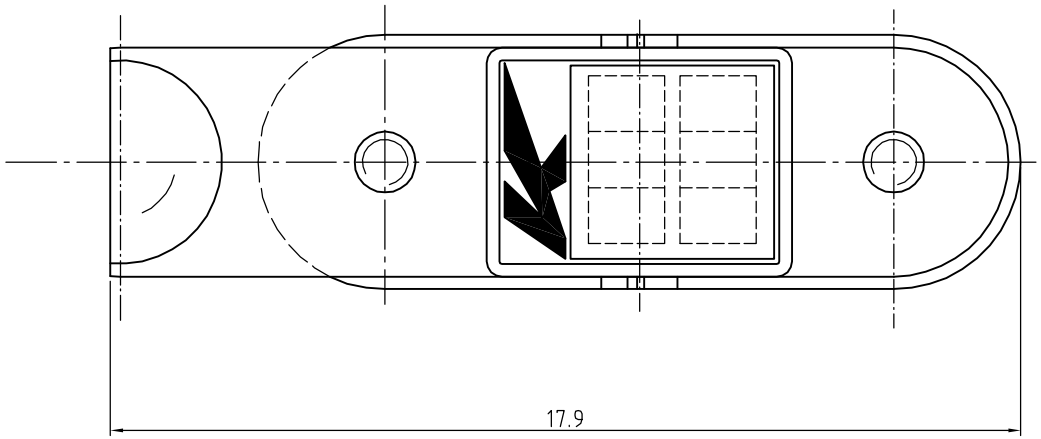


M 1:1

Meßbereich ± 400 µm

NTH = Nulltasthöhe

| | | | | | | | | |
|---|---|---|---|---|---|---|---|---|
| Zust. | Änderungen | Datum | Name | Horst Knäbel GmbH<br>Robert Bosch Str.8<br>40668 Meerbusch | | Oberfläche | Maßstab 10:1 | Position – Menge – |
| | | | | | Datum | Name | | |
| | | | | Bearb. | 28.02.2000 | Zanders | Induktiver Einbau-Meßtaster | |
| | | | | Gepr. | | | | |
| | | | | Norm | | | | |
| | | | | Dateiname A-0400-008 | | | A -0400- 008- | Blatt – BI |