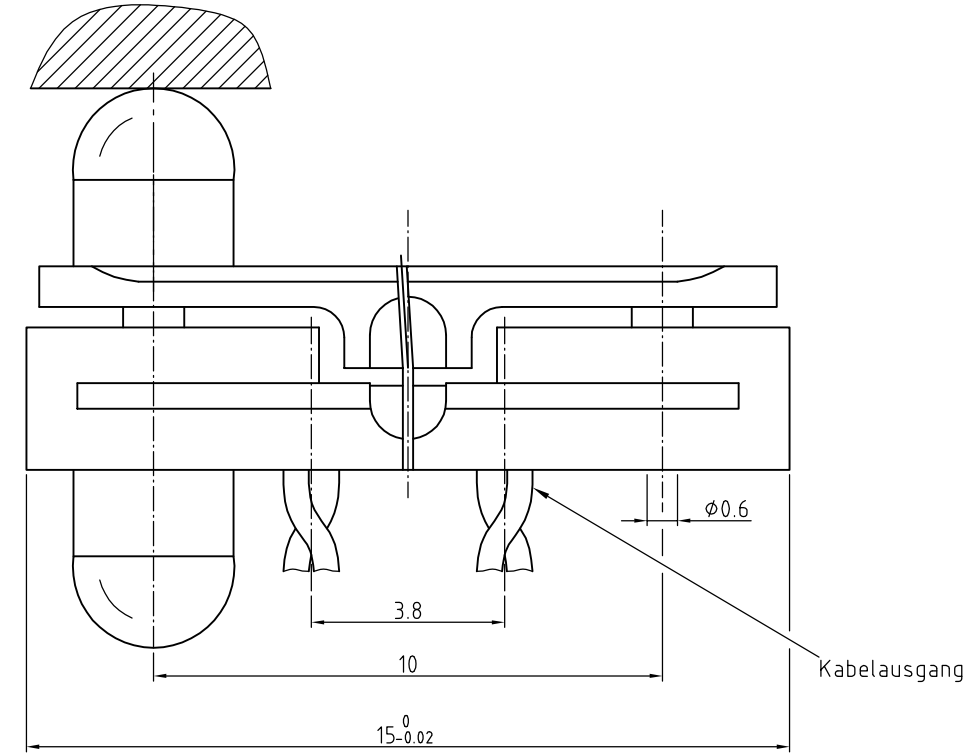

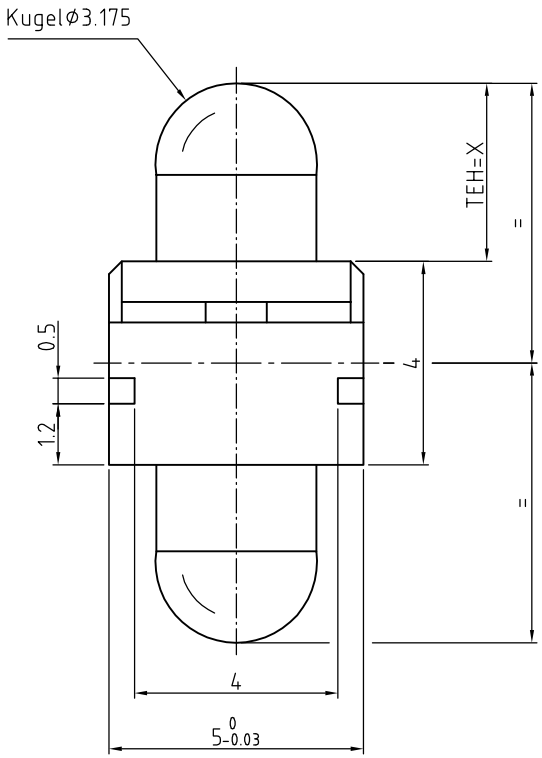

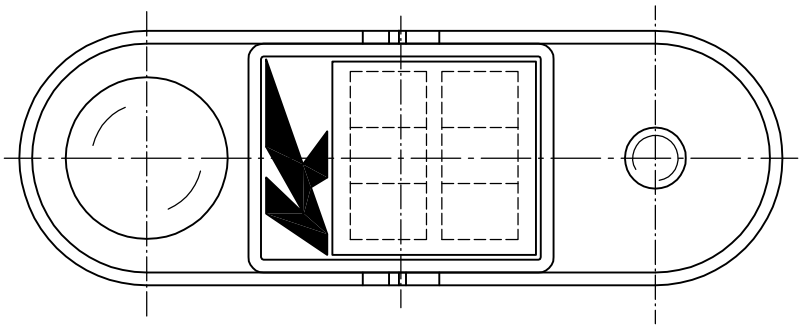

M 1:1

Meßbereich ± 200 µm

TEH = Tastelementhöhe

							Oberfläche	Maßstab 10:1	Position – Menge –
								–	–
								–	–
					Datum	Name		Induktiver Einbau-Meßtaster	
				Bearb.	20.11.2002	Grefkes			
				Gepr.				mit Stützelement	
				Norm					
								A -0200- 030-	Blatt –
									Bl
Zust.	Änderung	Datum	Name	Dateiname A-0200-030					