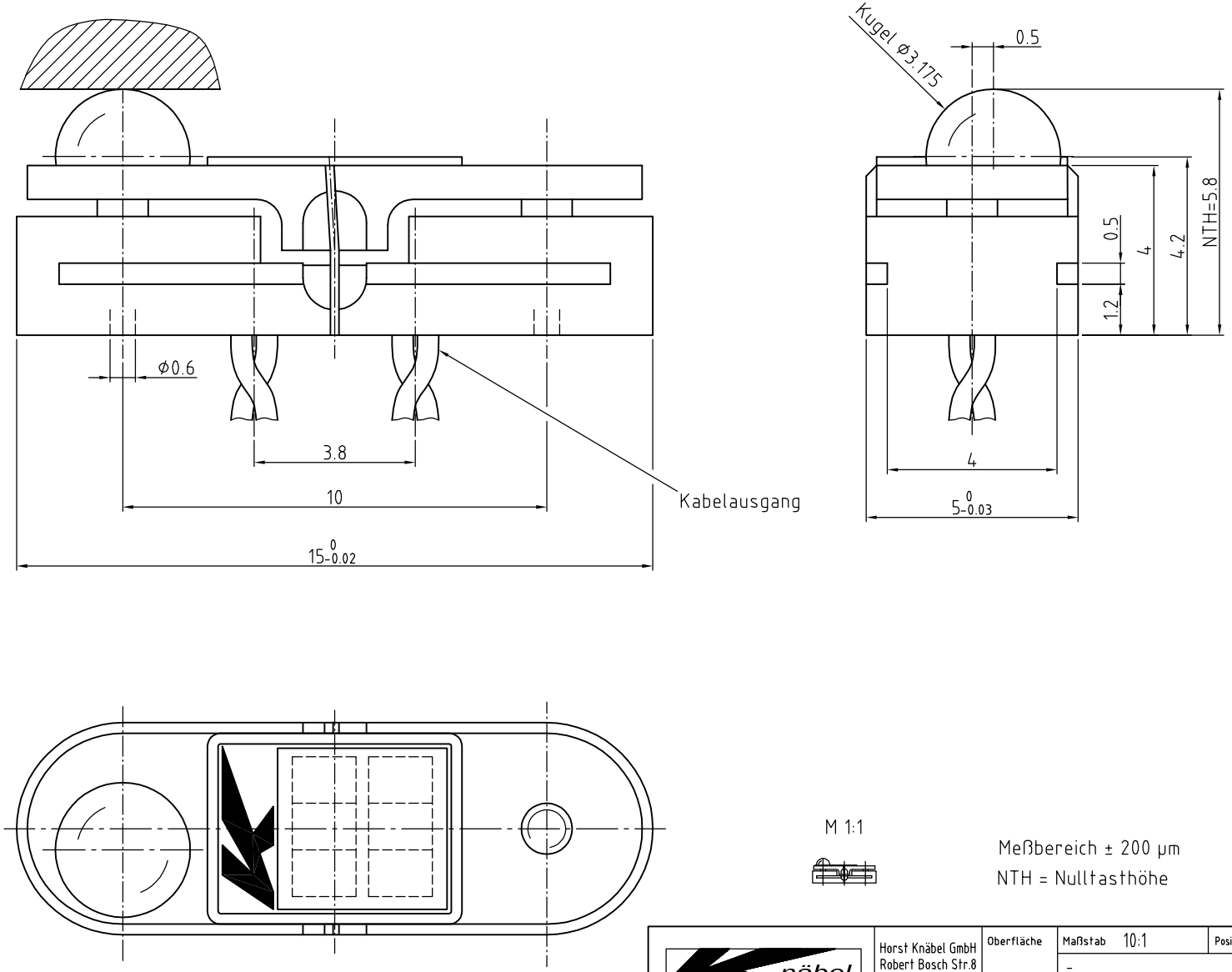


M 1:1

Meßbereich ± 200 µm

NTH = Nulltasthöhe

| | | | | | | | | |
|---|---|---|---|---|---|---|---|---|
| Knäbel | | | | Horst Knäbel GmbH<br>Robert Bosch Str.8<br>40668 Meerbusch | | Oberfläche | Maßstab 10:1 | Position – Menge – |
| | | | | | | | – | – |
| | | | | | Datum | Name | Induktiver Einbau-Meßtaster | |
| | | | | Bearb. | 18.06.2002 | van Dam | | |
| | | | | Gepr. | | | | |
| | | | | Norm | | | | |
| | | | | | | | A -0200- 024- | Blatt – Bl |
| Zust. | Änderungen | Datum | Name | Dateiname A-0200-024 | | | | |