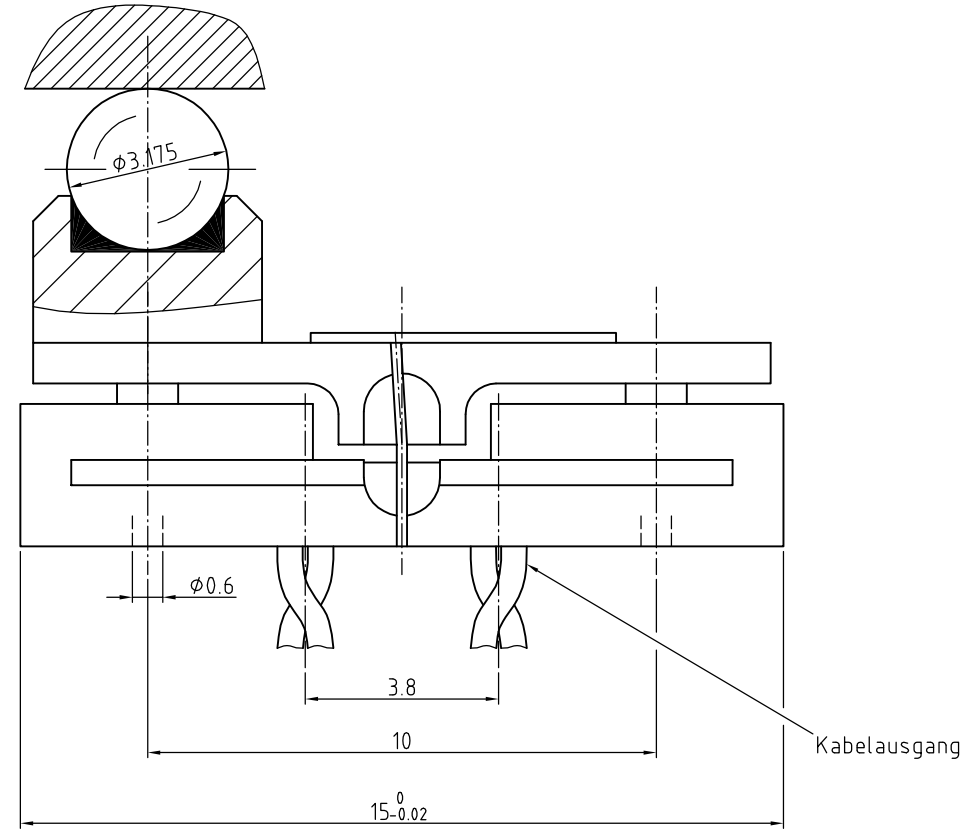

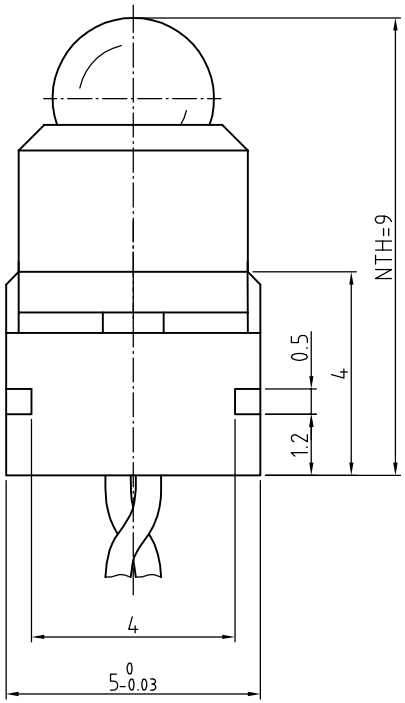

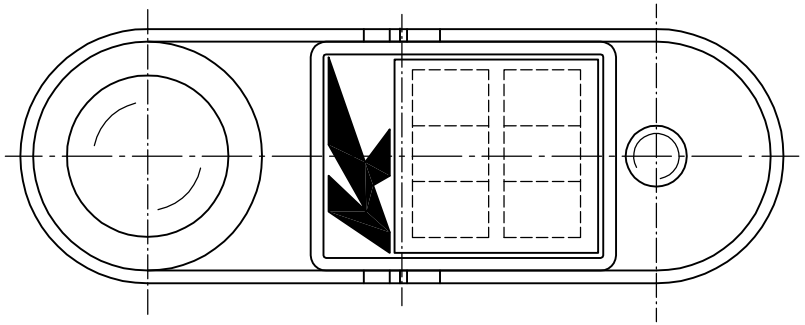

M 1:1

Meßbereich ± 200 µm

NTH = Nulltasthöhe

Knäbel				Horst Knäbel GmbH Robert Bosch Str.8 40668 Meerbusch		Oberfläche	Maßstab 10:1	Position – Menge –
							–	–
					Datum	Name	Induktiver Einbau-Meßtaster	
				Bearb.	23.01.2001	van Dam		
				Gepr.				
				Norm				
							A -0200- 016-	Blatt –
Zust.	Änderung	Datum	Name	Dateiname A-0200-016				Bl